LINERGY
EMERGENCY LIGHTING

ASTRA

APPARECCHIO DI SEGNALAZIONE
SIGNALLING LUMINAIRE
APARELHO DE SINALIZAÇÃO

MADE IN ITALY

EN 60598-1 EN 60598-2-22
UNI EN 1838

IP40

CE

RoHS Compliant

230 Vac - 50 Hz

(I) ISTRUZIONI PER L'INSTALLAZIONE E L'USO
(UK) *INSTALLATION AND USE INSTRUCTIONS*
(P) *INSTRUÇÕES DE INSTALAÇÃO E USO*

INSTALLAZIONE A BANDIERA / FLAG INSTALLATION / INSTALAÇÃO EM BANDEIRA

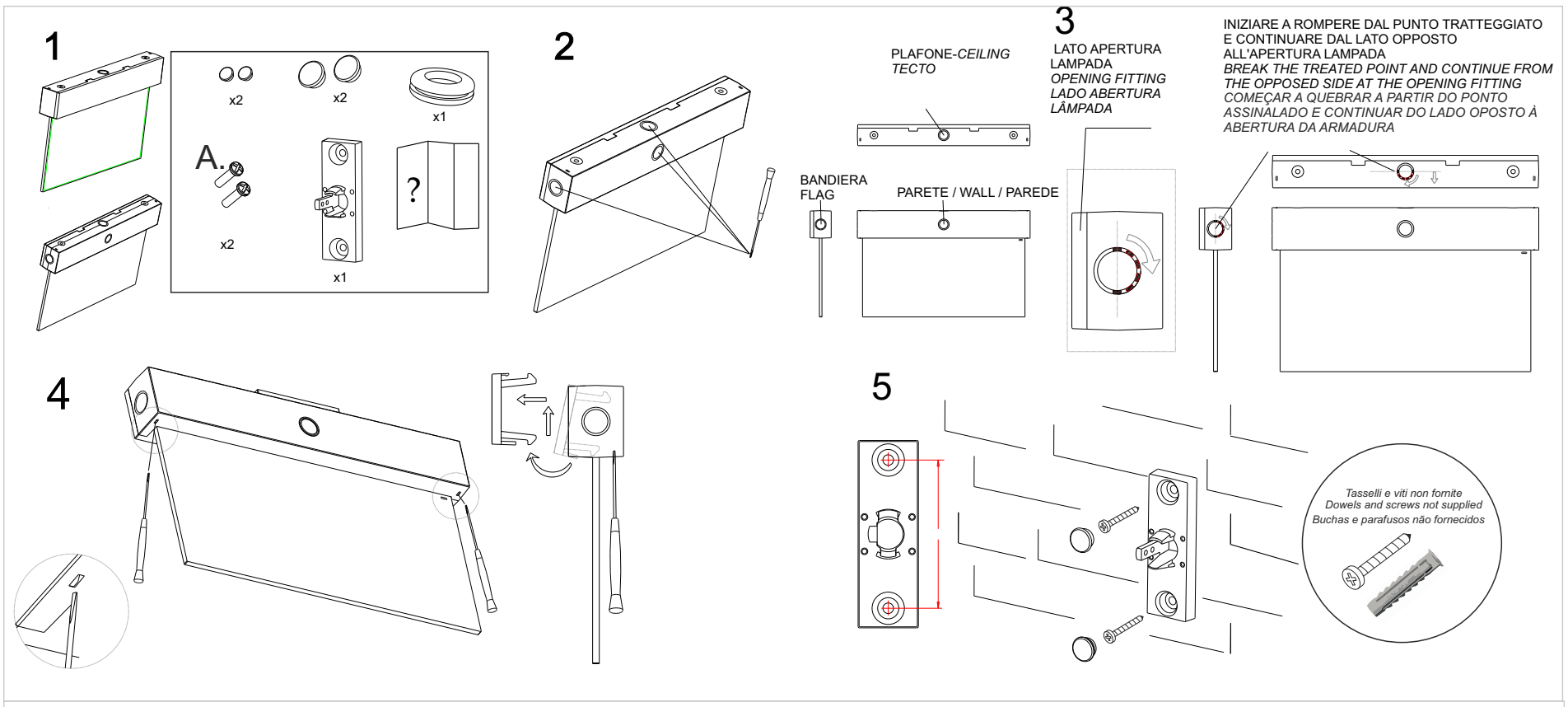

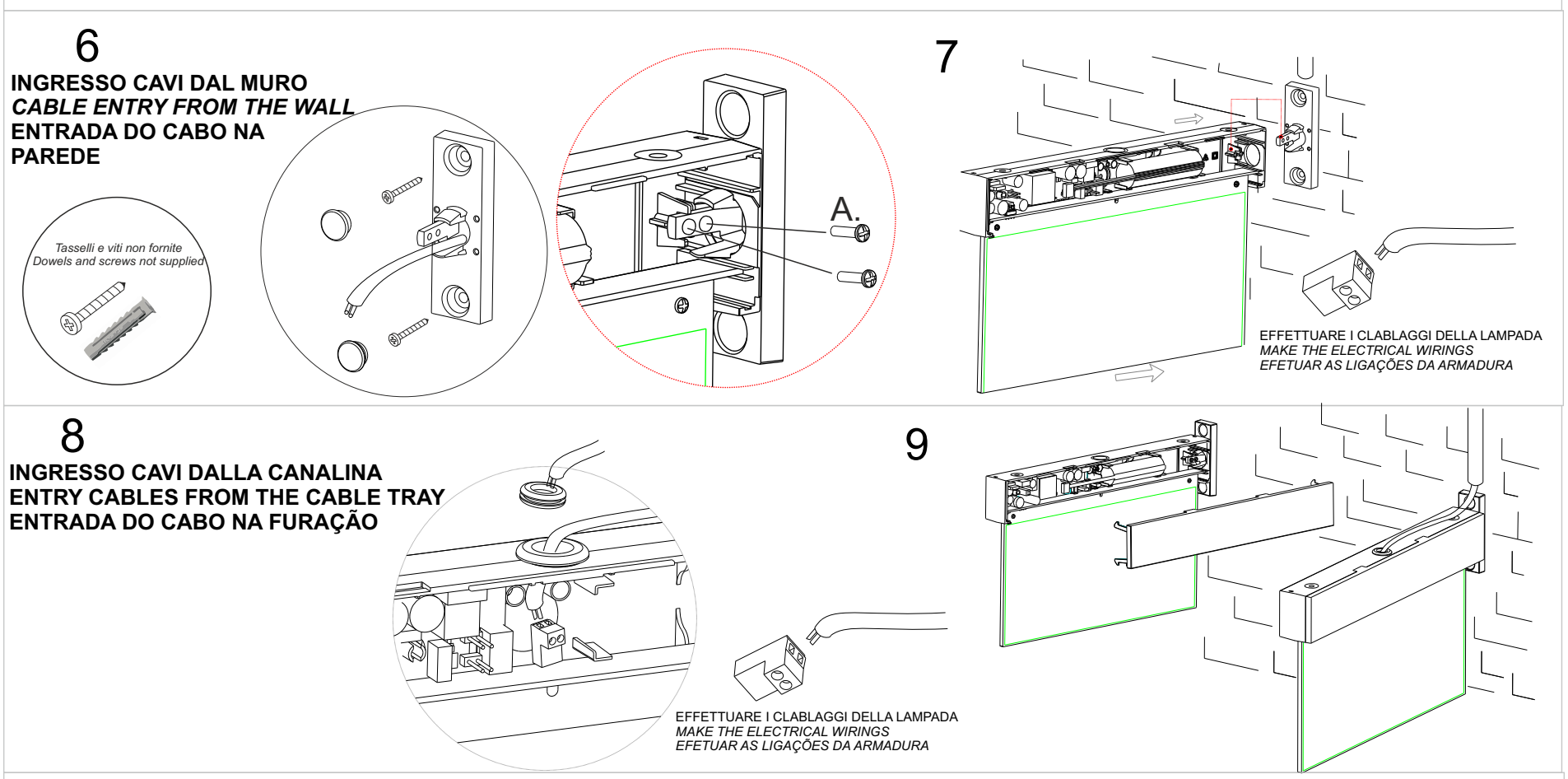

INSTALLAZIONE A SOFFITTO / CONTROSOFFITTO - CEILING MOUNTING - APLICAÇÃO AO TECTO

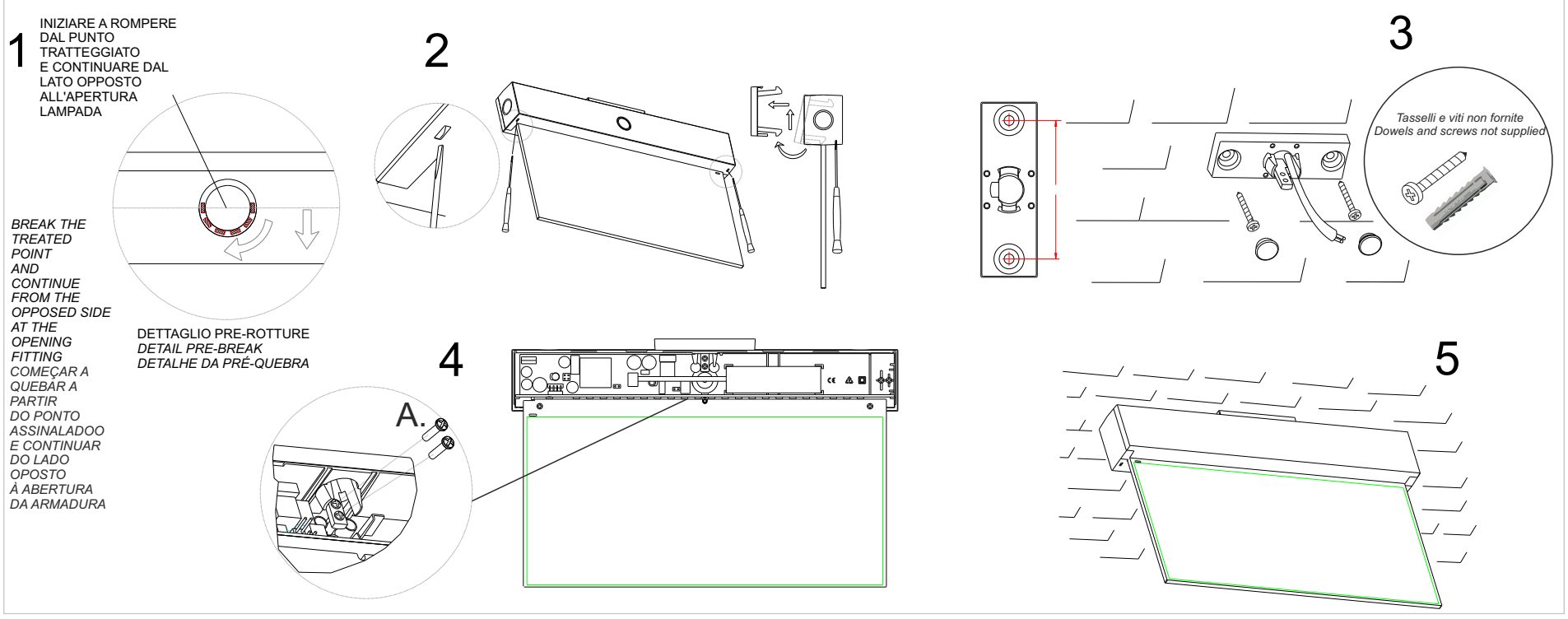

INSTALLAZIONE A PARETE / WALL MOUNTING / APLICAÇÃO NA PAREDE

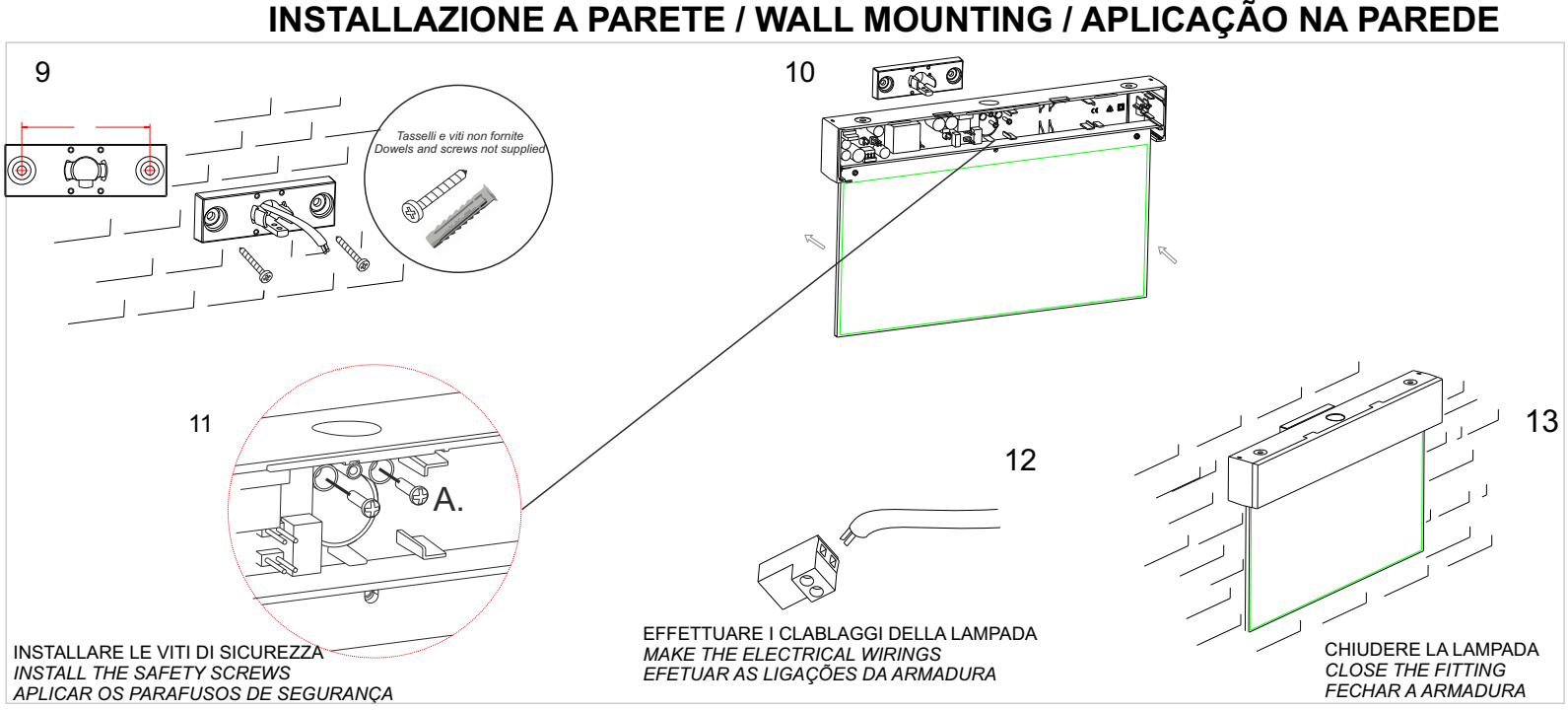

a.

COLLEGAMENTI ELETTRICI
WIRING DIAGRAMS
LIGAÇÕES ELÉTRICAS

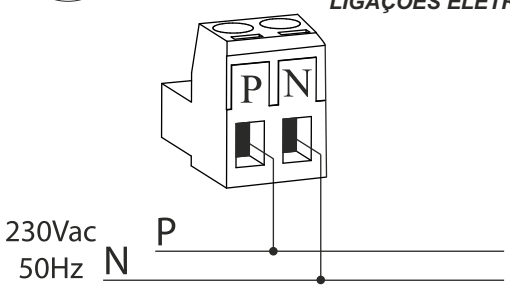

P-N= Alimentazione SE 230Vac-50Hz
Power Supply Not Maintained 230Vac-50Hz

ATTENZIONE / WARNING / ATENÇÃO

b.

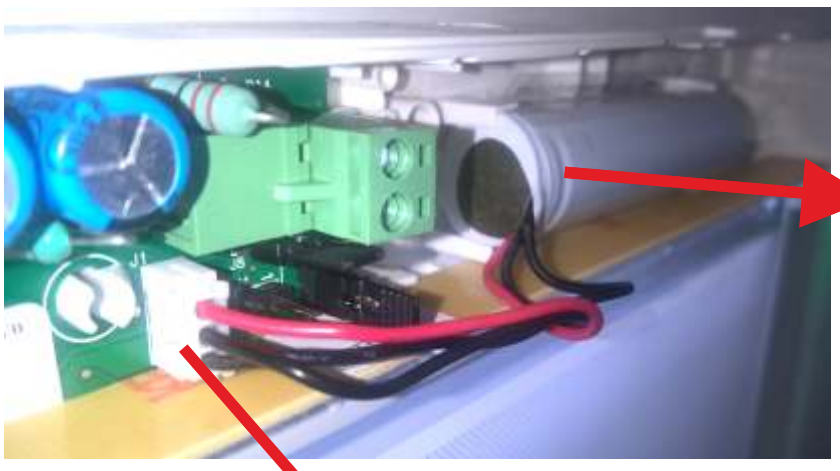

BATTERIA / BATTERY

J1= UNICO CONNETTORE BATTERIA
J1= UNIQUE BATTERY CONNECTOR
J1= ÚNICO CONETOR DA BATERIA

ASTRA, CONFIGURAZIONE JUMPERS

IN EMERGENZA

- J2 - CHIUSO = 1h e ALTA LUMINOSITA' (di fabbrica)
- J2 - RIMOSSO A SX = 2h e MEDIA LUMINOSITA'
- J2 - APERTO = 3h e BASSA LUMINOSITA'
- J8 - CHIUSO = EMERGENZA ABILITATA (inibizione spenta)

IN SEMPRE ACCESA

- J5 - APERTO = LUMINOSITA' RIDOTTA (Teatro)
- J5 - CHIUSO = LUMINOSITA' STANDARD
- J7 - APERTO = SA SPENTA (vedi figura C)
- J7 - CHIUSO = SA ACCESA (di fabbrica)

ASTRA, JUMPERS CONFIGURATION

IN NOT PERMANENT

- J2 - CLOSED = 1h and HIGH Brightness (default)
- J2 - REMOVED Left = 2h and MEDIUM Brightness
- J2 - OPEN = 3h and LOW Brightness
- J8 - CLOSED = EMERGENCY ENABLED (inhibition off)

IN PERMANENT

- J5 - OPEN = Reduced Brightness (Theatre)
- J5 - CLOSED = Standard Brightness
- J7 - OPEN = PERMANENT OFF (see Fig. C)
- J7 - CLOSED = PERMANENT ON (default)

ASTRA, CONFIGURAÇÃO JUMPERS

EM EMERGÊNCIA

- J2 - FECHADO = 1h e ALTA LUMINOSIDADE (de fábrica)
- J2 - REMOVIDO ESQ. = 2h e MÉDIA LUMINOSIDADE'
- J2 - ABERTO = 3h e BAIXA LUMINOSIDADE'
- J8 - FECHADO = EMERGÊNCIA ATIVA (inibição desligada)

SEMPRE LIGADA

- J5 - ABERTO = LUMINOSIDADE REDUZIDA (Teatro)
- J5 - FECHADO = LUMINOSIDADE STANDARD
- J7 - ABERTO = PERMANENTE OFF (ver figura C)
- J7 - FECHADO = PERMANENTE ON (de fábrica)

COLLEGAMENTI REST MODE-COMMANDER-LIGAÇÃO REST MODE

c.

LASCIARE J8 CHIUSO = LAMPADA IN EMERGENZA
LEAVE J8 CLOSED = FITTING IN EMERGENCY
DEIXAR J8 FECHADO = LÂMPADA EM EMERGÊNCIA

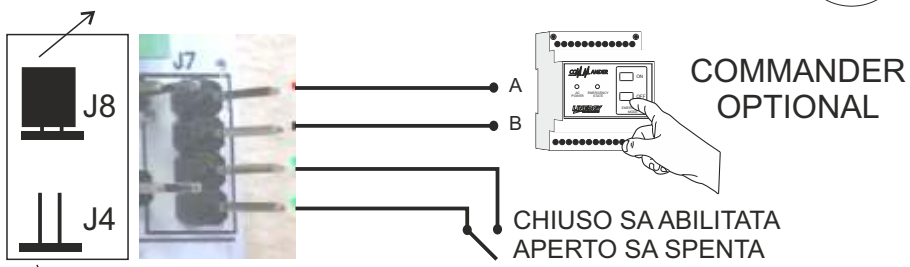

CHIUSO SA ABILITATA
APERTO SA SPENTA
CLOSED = MAINTAINED ON
OPEN = MAINTAINED OFF
FECHADO SA ON
ABERTO SA OFF

LASCIARE J4 APERTO
LEAVE J4 OPEN
DEIXAR J4 ABERTO

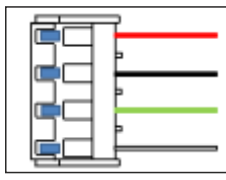

CAVETTO OPZIONALE
DA RICHIEDERE A PARTE
OPTIONAL CABLE
TO ORDER SEPARATELY
CABO OPCIONAL
SOLICITAR À PARTE

Led verde spento
in caso di batteria disconnessa

Green led OFF
in case of disconnected battery

Led verde apagado
em caso de bateria desligada

Sostituire la batteria ogni quattro anni o quando l'autonomia non è più quella nominale. Sulla batteria c'è a disposizione uno spazio da riempire a cura dell'installatore con la data di entrata in funzione.
Attenzione: Le batterie al LiFePo4 sono inizialmente scariche, la prima ricarica deve durare almeno 48h.

Replace the battery every four years or when the duration is not guaranteed. On the battery there is a space to be filled by the installer with the date of entry into operation.
Caution: LiFePo4 batteries are initially unloaded, the first charge should last at least 48h.
Substituir a bateria a cada quatro anos ou quando a autonomia for mais nominal. Na bateria há um espaço a ser preenchido pelo instalador com a data de entrada em função.
Atenção: As baterias de LiFePo4 encontram-se descarregadas, pelo que a primeira carga deve durar pelo menos 48h.

CARA**TTERISTICHE TECNICHE/*TECHNICAL CHARACTERISTICS***	
ALIMENTAZIONE/ *POWER SUPPLY*	230Vac - 50Hz
POTENZA ASSORBITA IN RICARICA/ *POWER ABSORPTION*	2,9W
GRADO DI PROTEZIONE/ *PROTECTION DEGREE*	IP 40
CLASSE DI ISOLAMENTO/ *INSULATING CLASS*	II
TEMPERATURA DI LAVORO/*WORK TEMPERATURE*	T=0° ÷ 40°C

Le caratteristiche degli articoli e dei dati tecnici possono subire variazioni senza preavviso ed obbligo di comunicazione per le ns.esigenze di fabbricazione e per il miglioramento degli apparecchi.

The characteristics of the articles and the technical data contained in this paper can be modified without notice according to our exigency.

As características dos produtos e os dados técnicos contidos neste documento podem sofrer aletrações sem aviso prévio, de acordo com as nossas exigências de fabrico e para o melhoramento dos aparelhos.

Il cassonetto barrato sull'apparecchio specifica che il prodotto deve essere consegnato ai centri di raccolta autorizzati per un corretto smaltimento. Rivolgersi all'ufficio competente del proprio ente locale per informazioni sulla raccolta e sui termini di legge.
The crossed out waste bin symbol indicates that the product should be taken to an authorized waste collection centre which can dispose of it properly. For information on waste collection centres and on current waste disposal legislation, please contact your local waste disposal authority.

CONDIZIONI DI GARANZIA / *WARRANTY CONDITION*
La garanzia sugli apparecchi di emergenza è di 5 anni dalla data di vendita. La garanzia decade se il prodotto è stato manomesso o riparato da personale non autorizzato LINERGY.
The warranty on the emergency luminaire is 5 years from the sales date. The warranty voids if the product has been mishandled or repaired by personnel not authorized by LINERGY.

O caixote barrado com uma cruz, apresentado no aparelho, determina que o produto deve ser entregue nos centros de recolha autorizada, para uma correta eliminação de resíduos. Contacte a autoridade competente para obter informações legais sobre a recolha.

TABELLA DEI MODELLI - MODELS TABLE - TABELA DE MODELOS

CODICE CODE	VISIBILITA' VISIBILITY	AUTONOMIA DURATION	TIPO TYPE	BATTERIA BATTERY	RICARICA RECHARGE
AS 22 F30 ABR	22m	1/2/3h	SA/M	Li-FePO4 3,2V 1,5Ah	12h
AS 32 F30 ABR	32m	1/2/3h	SA/M	Li-FePO4 3,2V 1,5Ah	12h

ATTENZIONE
La sorgente luminosa a LED non è sostituibile.
WARNING
LED source is not replaceable.
ATENÇÃO
A fonte luminosa de LED não é substituível.